KRASO GMBH & CO. KG
Baumannweg 1 | 46414 Rhede
T +49 (0) 28 72 - 95 35 - 0
F +49 (0) 28 72 - 95 35 - 35
info@kraso.de | **KRASO**.de

TECHNISCHES DATENBLATT

KRASO® Flanschplatte | Galvanisch Verzinkt

Einsatzbereich

zur Durchführung von Rohren oder Kabeln mittels **KRASO®** Dichteinsatz (nicht im Lieferumfang enthalten), vor einer Kernbohrung in Beton oder Mauerwerk, aus rostfreiem Edelstahl V2A, EPDM Flachdichtung. ID = InnenDurchmesser | **WU-Richtlinie: Beanspruchungsklasse 1 + 2.**

Produktbild

Technische Zeichnung

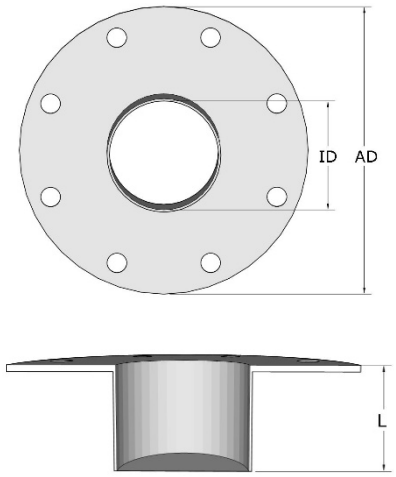

• ID | Rohrhülse Innendurchmesser (mm) • AD | Außendurchmesser Flanschplatte (mm) • L | Vorbaulänge (mm)
• Gewicht | in kg

Material

Flanschplatte / Futterrohr	**Galvanisch Verzinkt**
Zulagen	EPDM Flachdichtung 10mm 50 +/- 5 Shore
Befestigungsmaterial	Verbundanker Gewindestange M12 verzinkt, Verbundankerpatrone, PU50 Klebe- und Dichtstoff

Technische Details

- Erhältlich in rostfreiem Edelstahl V2A oder V4A und in galvanisch verzinktem Stahl

Prüfzeugnisse	Finden Sie in unserem Downloadbereich

Typ / Artikel

KRASO® Flanschplatte Edelstahl V2A

ID |	**80**	**100**	**125**	**150**	**200**	**250**	**300**
AD |	240	260	290	310	360	410	460
L |	80	80	80	80	80	80	80
Gewicht |	1,8	2,2	2,5	2,8	3,8	4,7	5,8
Artikel-Nr. |	KGVFP1080	KGVFP1100	KGVFP1125	KGVFP1150	KGVFP1200	KGVFP1250	KGVFP1300

• ID | Rohrhülse Innendurchmesser (mm) • AD | Außendurchmesser Flanschplatte (mm) • L | Vorbaulänge (mm)
• Gewicht | in kg

Maß- und Gewichtsangaben ohne Gewähr • Farbabweichungen zum dargestellten und gelieferten Produkt möglich • Techn. Änderungen vorbehalten • Alle Rechte an den Zeichnungen und Konstruktionen sind Eigentum der **KRASO GmbH Co. KG** • Die Vervielfältigung und Weitergabe der Zeichnungen sowie anderweitige Nutzung bedürfen unserer schriftlichen Zustimmung