... seit über 40 Jahren

Alle Rechte an den Zeichnungen und Konstruktionen sind Eigentum der KRASO GmbH & Co. KG. •
Die Vervielfältigung und Weitergabe der Zeichnungen sowie anderweitige Nutzung bedürfen unserer schriftlichen Zustimmung. •

KRASO GMBH & CO. KG
Baumannweg 1 | 46414 Rhede
T +49(0)2872 - 9535-0
info@kraso.de | **KRASO**.de

240206

KRASO®
EINFACH + DICHT

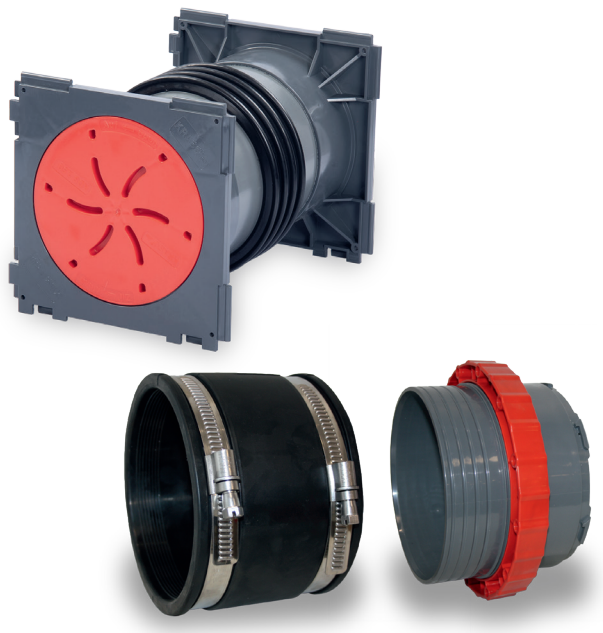

NEUBAU | 2,5 bar | WU 1+2

KRASO® Systemdeckel 150 mit Schlauchadapter

Montageanleitung/Einbauhinweise

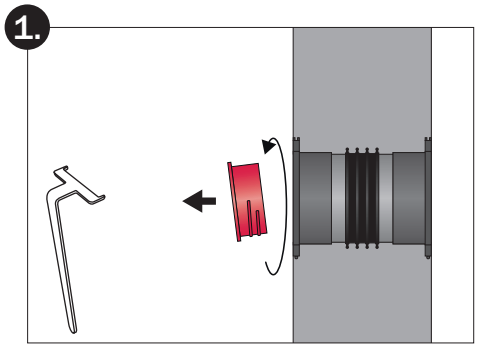

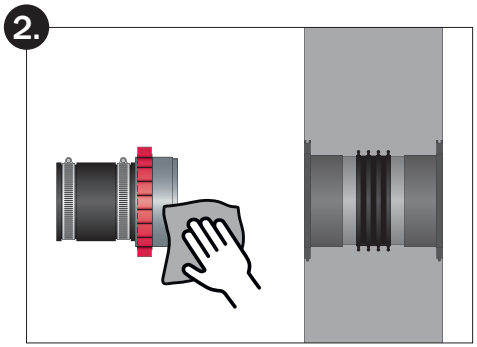

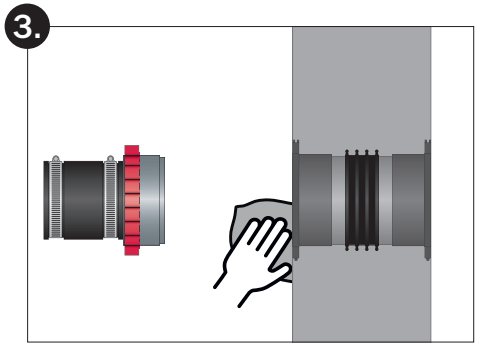

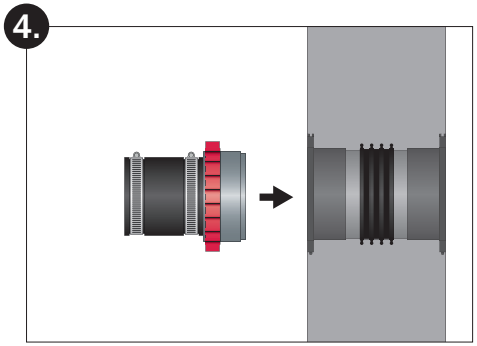

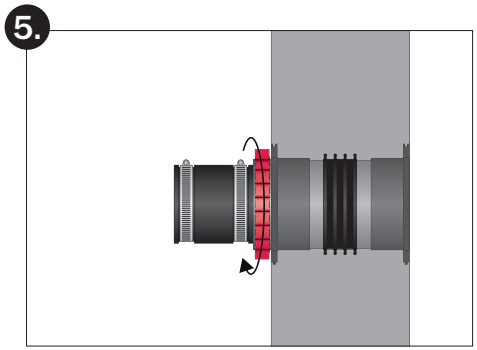

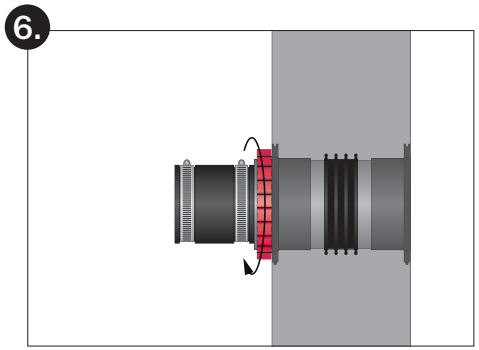

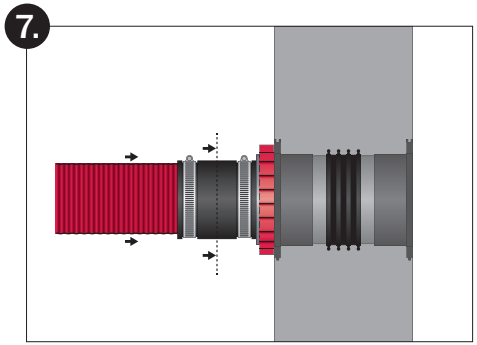

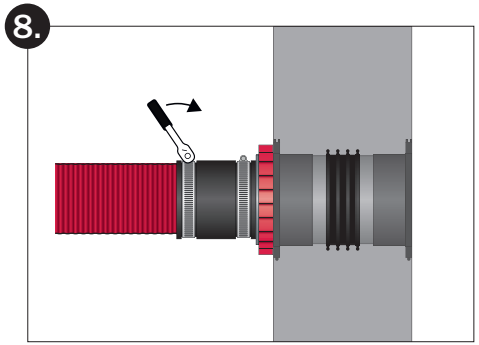

1. KDS Verschlussdeckel mit Y-Schlüssel in Pfeilrichtung öffnen

2. Systemdeckel 150 reinigen

3. Kabeldurchführung KDS 150 inklusive Bajonettaufnahme reinigen

4. Systemdeckel 150 mit Schlauchadapter in die Bajonettaufname der Kabeldurchführung KDS 150 führen

5. Systemdeckel 150 mit Schlauchadapter im Uhrzeigersinn fest in die Bajonettaufnahme drehen

6. Rote Überwurfmutter des Systemdeckels 150 im Uhrzeigersinn handfest anziehen

7. Flexibles Leerrohr-System **KRASO®** FLS oder anderes Leerohr in den Schlauchverbinder führen. Das Leerrohr muss bis zur Mitte des Schlauchverbinders geführt werden

8. Edelstahlbänder mit Steckschlüssel (Steckschlüsseleinsatz SW 13) anziehen: Drehmoment 7 Nm

KRASO® Systemdeckel 150 mit Schlauchadapter Montageanleitung/Einbauhinweise