KRASO GMBH & CO. KG
Baumannweg 1 | 46414 Rhede
T +49 (0) 28 72 - 95 35 - 0
F +49 (0) 28 72 - 95 35 - 35
info@kraso.de | **KRASO**.de

TECHNISCHES DATENBLATT

KRASO® KDS 150 FL/ZE als Doppeldichtpackung

Einsatzbereich

Kabeldurchführung KDS 150 FL/ZE als Doppeldichtpackung, mit Fest- Losflansch und Vorbauflansch FDS 150 auf der Außenseite Zum Einbetonieren, zur Aufnahme von Medienrohren mittels **KRASO**® Systemdichteinsätzen KDS 150 Universal Mehrfach - geteilt - (nicht im Lieferumfang enthalten) oder zum Anschluss von **KRASO**® KDS 150 Zubehör (z.B. Systemdeckel) mit Bajonettanschluss, aus rostfreiem Edelstahl V2A, einseitig mit druckwasserdichter, umlaufender **KRASO**® Doppelstegdichtung, für Gebäude mit Außenabdichtung („Schwarze Wanne") gegen drückendes / nicht drückendes Wasser nach DIN 18533.

Material

Rahmen	PVC
Flanschplatte / Futterohr	Edelstahl rostfrei V2A
Zulagen	EPDM Flachdichtung 3mm 50 +/- 5 Shore
Befestigungsmaterial	Bolzen.-Muttern und U-Scheiben M20 bzw. M12
Vierstegdichtung	PVC
Verschlussdeckel	ABS

Technische Details

- Erhältlich in rostfreiem Edelstahl V2A und wahlweise mit Spezialbeschichtung
- **DIN 18533 W1 -E und W2.1 -E (Ausführung „nicht drückendes Wasser"), W2.2 -E (Ausführung „drückendes Wasser")**
- Nahezu unbegrenzte Möglichkeiten für modernste, technische Gebäudeausstattung: Horizontal und vertikal kombinierbar, verfügbar für Fertigteilwände oder zur Einbindung in Flächenabdichtungen
- Auch in V4A lieferbar & Paketbildung möglich

Prüfzeugnisse	Finden Sie in unserem Downloadbereich

Typ / Artikel	**KRASO**® Kabeldurchführung KDS 150 FL/ZE als Doppeldichtpackung – **DRÜCKENDES WASSER** nach DIN 18533 W2-E										
L |	15	17,5	20	24	25	30	35	36,5	40	45	50
IB |	160	160	160	160	160	160	160	160	160	160	160
D |	155	155	155	155	155	155	155	155	155	155	155
a1 |	577	577	577	577	577	577	577	577	577	577	577
a2 |	567	567	567	567	567	567	567	567	567	567	567
t |	10	10	10	10	10	10	10	10	10	10	10
Gewicht |	59	59,2	59,3	59,8	59,9	60,7	60,8	60,9	61,1	61,5	62
Artikel-Nr. |	KKDS150 FLZEDD 150	KKDS150 FLZEDD 175	KKDS150 FLZEDD 200	KKDS150 FLZEDD 240	KKDS150 FLZEDD 250	KKDS150 FLZEDD 300	KKDS150 FLZEDD 350	KKDS150 FLZEDD 365	KKDS150 FLZEDD 400	KKDS150 FLZEDD 450	KKDS150 FLZEDD 500

Typ / Artikel	**KRASO**® Kabeldurchführung KDS 150 FL/ZE als Doppeldichtpackung – **NICHT DRÜCKENDES WASSER** nach DIN 18533 W1-E										
L |	15	17,5	20	24	25	30	35	36,5	40	45	50
IB |	160	160	160	160	160	160	160	160	160	160	160
D |	155	155	155	155	155	155	155	155	155	155	155
a1 |	397	397	397	397	397	397	397	397	397	397	397
a2 |	387	387	387	387	387	387	387	387	387	387	387
t |	6	6	6	6	6	6	6	6	6	6	6
Gewicht |	31,8	32	32,2	32,5	32,6	32,9	33	33,1	33,3	33,6	34,1
Artikel-Nr. |	KKDS150 FLZEED 150	KKDS150 FLZEED 175	KKDS150 FLZEED 200	KKDS150 FLZEED 240	KKDS150 FLZEED 250	KKDS150 FLZEED 300	KKDS150 FLZEED 350	KKDS150 FLZEED 365	KKDS150 FLZEED 400	KKDS150 FLZEED 450	KKDS150 FLZEED 500

• L | Verfügbare Wandstärken (cm) • IB | Ø Bajonettaufnahme innen (mm) • D | Rohr InnenDurchmesser (mm) • a1 | Abmessung Festflansch (ca. mm) • a2 | Abmessung Losflansch (ca. mm) • t | Materialstärke (mm) • Gewicht | in kg (genaue Angaben auf Anfrage)

Maß- und Gewichtsangaben ohne Gewähr • Farbabweichungen zum dargestellten und gelieferten Produkt möglich • Techn. Änderungen vorbehalten • Alle Rechte an den Zeichnungen und Konstruktionen sind Eigentum der **KRASO** GmbH Co. KG • Die Vervielfältigung und Weitergabe der Zeichnungen sowie anderweitige Nutzung bedürfen unserer schriftlichen Zustimmung

KRASO GMBH & CO. KG
Baumannweg 1 | 46414 Rhede
T +49 (0) 28 72 - 95 35 - 0
F +49 (0) 28 72 - 95 35 - 35
info@kraso.de | **KRASO**.de

TECHNISCHES DATENBLATT

KRASO® KDS 150 FL/ZE als Doppeldichtpackung

Produktbild	Technische Zeichnung

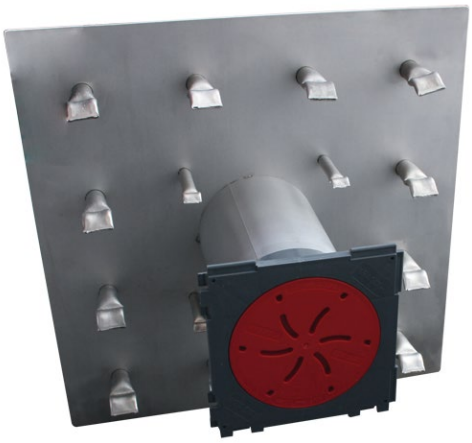

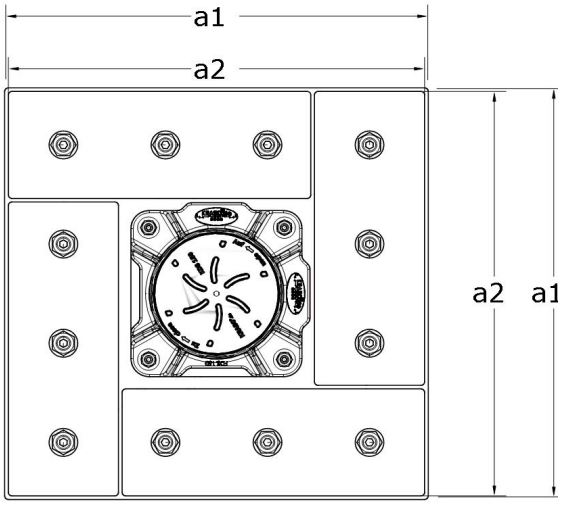

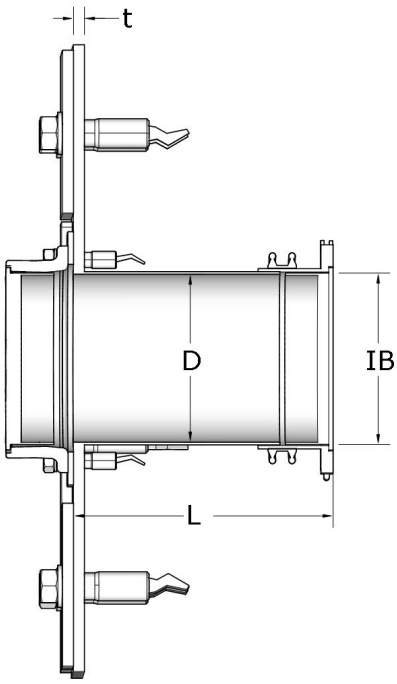

• L | Verfügbare Wandstärken (cm) • IB | Ø Bajonettaufnahme innen (mm) • D | Rohr InnenDurchmesser (mm) • a1 | Abmessung Festflansch (ca. mm) • a2 | Abmessung Losflansch (ca. mm) • t | Materialstärke (mm) • Gewicht | in kg (genaue Angaben auf Anfrage)

Maß- und Gewichtsangaben ohne Gewähr • Farbabweichungen zum dargestellten und gelieferten Produkt möglich • Techn. Änderungen vorbehalten • Alle Rechte an den Zeichnungen und Konstruktionen sind Eigentum der **KRASO GmbH Co. KG** • Die Vervielfältigung und Weitergabe der Zeichnungen sowie anderweitige Nutzung bedürfen unserer schriftlichen Zustimmung